resideo

Centra Szelepek XE/XI

3-járatú lineáris szelep

ALKALMAZÁS

A szabályozó vagy elzáró szelep alkalmazható:

- Meleg vizes
- Hideg vizes

fűtési, hűtési és légkezelési rendszerekben.

Működtetés az

- ML64... és ML74... sorozatú motoros meghajtókkal

JELLEMZŐK

- Sárgaréz szeleptest külső menetes csatlakozókkal (XE típus)
- Sárgaréz szeleptest belső menetes csatlakozókkal (XI típus)
- Alacsony ülék szivárgás
- Önbeállító tömítés
- Pontos pozicionálás a modern hőmérséklet-szabályozáshoz
- Állandó átfolyás a teljes szabályozási tartományában

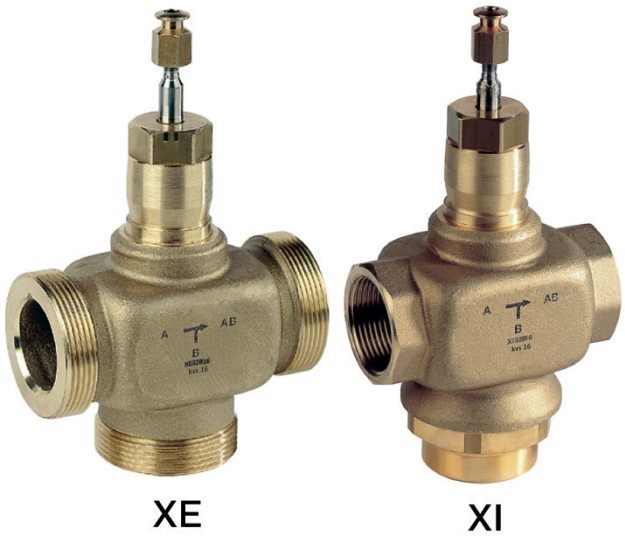

MŰSZAKI ADATOK

Közeg	
Közeg:	víz vagy víz-glikol keverék, VDI 2035 szerinti minőség
Üzemi hőmérsékletek és üzemi nyomásértékek	
2 - 120 °C: 120 - 170 °C:	max. 1600 kPa max. 1490 kPa
Maximális hőmérséklet-különbség váltakozó meleg/hideg vízhasználat esetén:	60 K
Csatlakozások/Méretek	
Cső csatlakozás:	Belső menet az ISO 228 szabvány szerint Külső menet a DIN 2999 szabvány szerint
Előírások	
Működés:	A szelepszár felfelé zárja az A-AB utat
Névleges nyomásfokozat:	PN16
Karakterisztikák:	egyenszázalékos: A-AB lineáris: B-AB
Szabályozhatóság:	50:1
Szivárgás:	≤0.05%-a a k_{VS}-értéknek
Löket:	20 mm

FELÉPÍTÉS

Áttekintés			
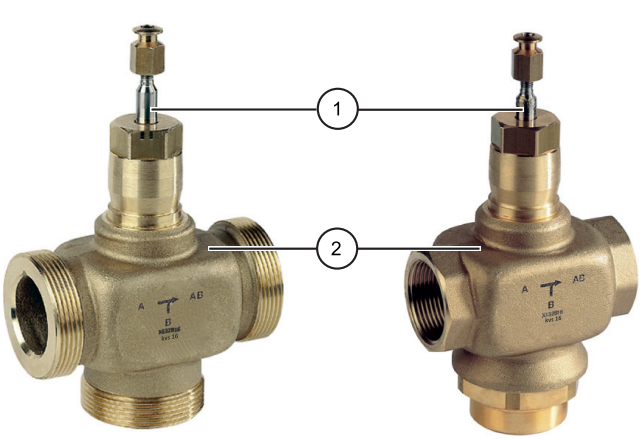		**Alkatrészek**	**Anyagok**
	1	Szelepszár	Rozsdamentes acél
	2	Szeleptest	Sárgaréz
		Nem ábrázolt alkatrészek:	
		Szelepülék	DN15: rozsdamentes acél DN20...50: szeleptestbe integrálva
		Vakdugó	Sárgaréz
		Tömítés	Rugós szénszál-erősítésű PTFE V-gyűrűk

TELEPÍTÉSI ÚTMUTATÓ

Telepítési követelmények

- Ne telepítse a szelepet vízszintes alatti szelepszár állással
- A beépítés során ügyelni kell a helyes áramlási irányra, vegye figyelembe a szelepházon levő nyíl irányát
- Szennyfogó telepítése a rendszerbe erősen ajánlott

MŰSZAKI JELLEMZŐK

Zárási nyomásértékek kPa-ban

Működtető		Szelepméret					
Típus	**Erő**	**DN15**	**DN20**	**DN25**	**DN32**	**DN40**	**DN50**
ML6420, ML6425 ML7420, ML7425	600 N	1600 kPa	1000 kPa	1000 kPa	700 kPa	460 kPa	260 kPa
ML6421, ML7421	1800 N	-	-	1600 kPa	1600 kPa	1300 kPa	850 kPa

Jelleggörbék

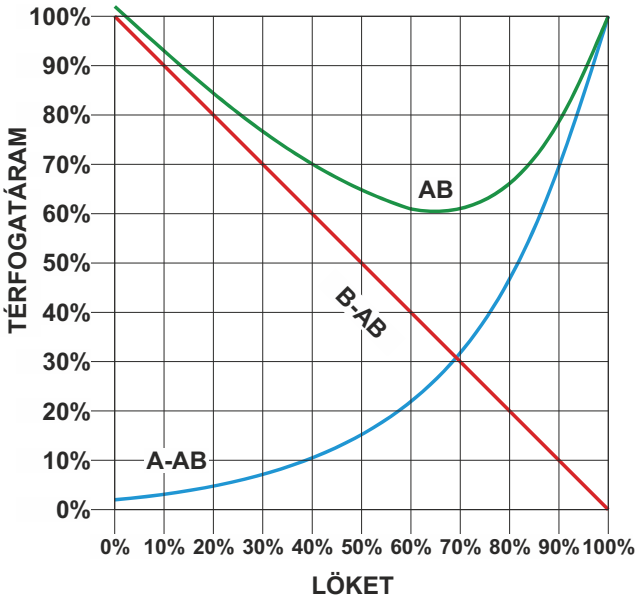

MÉRETEK

Áttekintés

XE

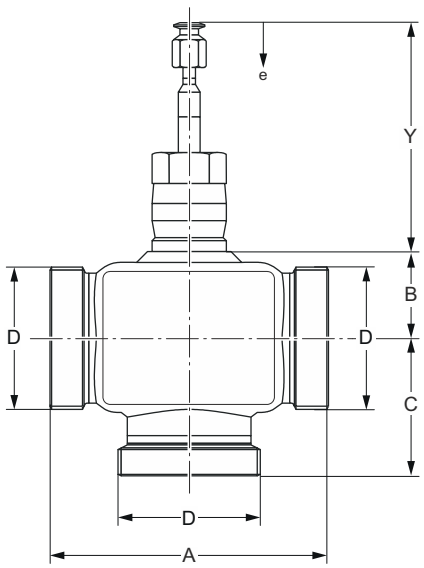

XI

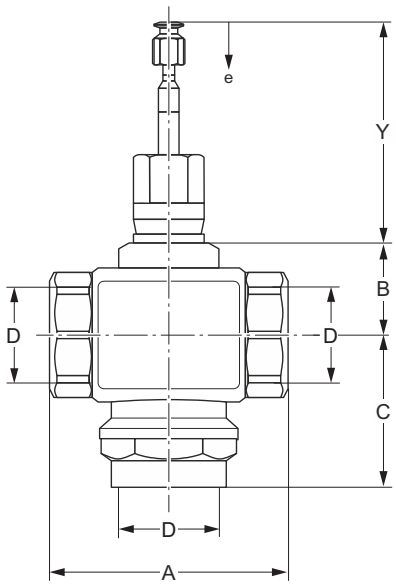

DN	D	A	B	C	Szelepszár fent	Löket
					Y	e
			XE			
15	G $1^1/_8$"	80	40	55	107	20
20	G $1^1/_4$"	80	40	55		
25	G $1^1/_2$"	110	40	55		
32	G 2"	120	40	55		
40	G $2^1/_4$"	130	40	60		
50	G $2\ ^3/_4$"	150	40	65		
			XI			
15	Rp $^1/_2$"	83	40	65	107	20
20	Rp $^3/_4$"	83	40	65		
25	Rp 1"	103	40	66.5		
32	Rp $1^1/_4$"	106	40	72.5		
40	Rp $1^1/_2$"	120	40	77		
50	Rp 2"	134	40	83.5		

Megjegyzés: Az összes méret mm-ben megadva más előírás hiányában

RENDELÉSI INFORMÁCIÓK

Az alábbi táblázat tartalmazza az összes rendeléshez szükséges információt. Rendeléskor kérjük, mindig adja meg a készülék típusát és rendelni kívánt cikkszámot.

A szelepek elnevezése

X	E	15	B	2.5
3-járatú	Menet típusa	DN (mm)	PN (bar)	k_{VS}-érték
X = 3-járatú	E = Külső I = Belső	15 20 25 32 40 50	B = 16	2.5 4.0 6.3 10 16 25 40

Termékkínálat

Szelep külső menettel (XE)

DN	k_{VS}-érték	Csatlakozás	Névleges nyomásfokozat	Megnevezés	Cikkszám
15	2.5	külső menetes	PN16	3-járatú, külső menetes, DN15, PN16, kvs2.5	XE15B2.5
15	4.0			3-járatú, külső menetes, DN15, PN16, kvs4.0	XE15B4.0
20	6.3			3-járatú, külső menetes, DN20, PN16, kvs6.3	XE20B6.3
25	10			3-járatú, külső menetes, DN25, PN16, kvs10	XE25B10
32	16			3-járatú, külső menetes, DN32, PN16, kvs16	XE32B16
40	25			3-járatú, külső menetes, DN40, PN16, kvs25	XE40B25
50	40			3-járatú, külső menetes, DN50, PN16, kvs40	XE50B40

Szelep belső menettel (XI)

DN	k_{VS}-érték	Csatlakozás	Névleges nyomásfokozat	Megnevezés	Cikkszám
15	2.5	belső menetes	PN16	3-járatú, belső menetes, DN15, PN16, kvs2.5	XI15B2.5
15	4.0			3-járatú, belső menetes, DN15, PN16, kvs4.0	XI15B4.0
20	6.3			3-járatú, belső menetes, DN20, PN16, kvs6.3	XI20B6.3
25	10			3-járatú, belső menetes, DN25, PN16, kvs10	XI25B10
32	16			3-járatú, belső menetes, DN32, PN16, kvs16	XI32B16
40	25			3-járatú, belső menetes, DN40, PN16, kvs25	XI40B25
50	40			3-járatú, belső menetes, DN50, PN16, kvs40	XI50B40

Kiegészítő termékek

	Megnevezés		Tápfeszültség	Futásidő	Cikkszám
	**ML6420A**	**Működtető motor, 3-pontos**			
		20 mm lökethossz, 600N	230 V AC	60 mp	ML6420A3015
				30 mp	ML6420A3031
			24 V AC	60 mp	ML6420A3007
				30 mp	ML6420A3023
	**ML7420A**	**Működtető motor, 0/2...10V**			
		20 mm lökethossz, 600N	24 V AC	60 mp	ML7420A6009
				30 mp	ML7420A6017
	**ML6421**	**Működtető motor, 3-pontos**			
		20 mm lökethossz, 1800N	230 V AC	114 mp	ML6421A3013
	**ML7421**	**Működtető motor, 0/2...10V**			
		20 mm lökethossz, 1800N	24 V AC	114 mp	ML7421A3004
	**ML6425**	**Működtető motor, 3-pontos (rugóvisszatérítéssel)**			
		20 mm lökethossz, 600N, áramkimaradás esetén a rugó kienged	230 V AC	108 mp	ML6425A3014
			24 V AC		ML6425A3006
		20 mm lökethossz, 600N, áramkimaradás esetén a rugó behúz	230 V AC		ML6425B3021
			24 V AC		ML6425B3005
	**ML7425**	**Működtető motor, 0/2...10V (rugóvisszatérítéssel)**			
		20 mm lökethossz, 600N, áramkimaradás esetén a rugó kienged			ML7425A6008
		20 mm lökethossz, 600N, áramkimaradás esetén a rugó behúz			ML7425B6007

Kizárólag XE szelephez

	Megnevezés		Méret		Cikkszám
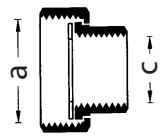	**ASV-CS-xx-I-F**	**Lapos tömítéses csatlakozó készlet**			
		• 1 db csavaranya • 1 db toldat • 1 db tömítés	DN15	a: G $1^1/_8$" c: G $^1/_2$"	ASV-CS-15-I-F
			DN20	a: G $1^1/_4$" c: G $^3/_4$"	ASV-CS-20-I-F
			DN25	a: G $1^1/_2$" c: G 1"	ASV-CS-25-I-F
			DN32	a: G 2 c: G $1^1/_4$"	ASV-CS-32-I-F
			DN40	a: G $2^1/_4$" c: G $1^1/_2$"	ASV-CS-40-I-F
			DN50	a: G $2^3/_4$" c: G 2"	ASV-CS-50-I-F

A kiegészítő termékek elnevezése

ASV	-CS	-15	-I	-F
Tartozékok és alkatrészek	Csatlakozó készlet	DN	Menet típusa	
ASV = Tartozékok és alkatrészek szelepekhez	CS = Csatlakozó készlet	15 20 25 32 40 50	I = Belső menetes	F = Lapos tömítés

DN	Megnevezés	Cikkszám
DN15	Csatlakozó készlet, DN15, belső menetes, lapos	ASV-CS-15-I-F
DN20	Csatlakozó készlet, DN20, belső menetes, lapos	ASV-CS-20-I-F
DN25	Csatlakozó készlet, DN25, belső menetes, lapos	ASV-CS-25-I-F
DN32	Csatlakozó készlet, DN32, belső menetes, lapos	ASV-CS-32-I-F
DN40	Csatlakozó készlet, DN40, belső menetes, lapos	ASV-CS-40-I-F
DN50	Csatlakozó készlet, DN50, belső menetes, lapos	ASV-CS-50-I-F

Alkatrészek

Áttekintés

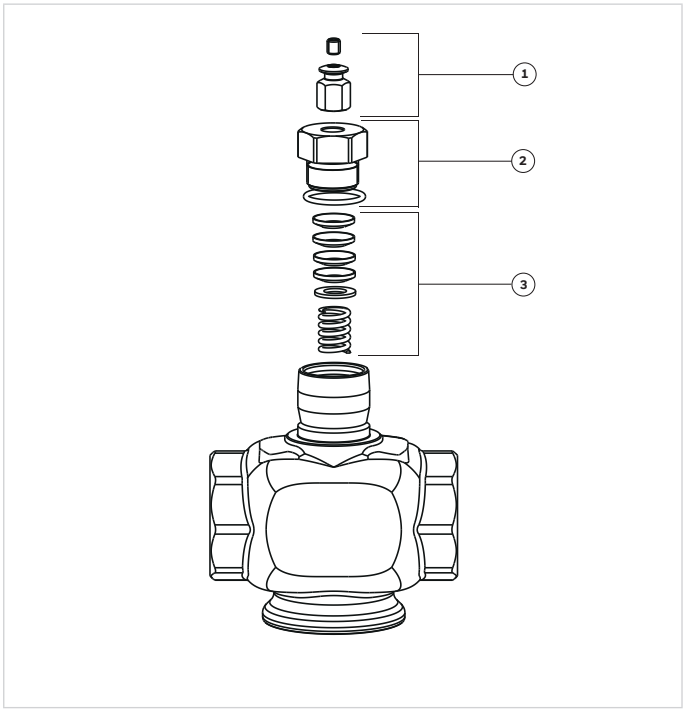

	Megnevezés	Méret	Cikkszám
1	**Tömszelence**		
		DN15 - DN50	ASV-SBA-1
2	**Tömítőanya**		
		DN15 - DN50	ASV-PN-7
3	**Tömítőgyűrű készlet**		
		DN15 - DN50	ASV-PAC-2

Az alkatrészek elnevezése

ASV	-PAC	-2
Tartozékok és alkatrészek	Tartalom	Típus
ASV = Tartozékok és alkatrészek szelepekhez	PAC = Tömítőgyűrű készlet	1
	PN = Tömítőanya	2
	SBA = Tömszelence	7

Gyártja a
Pittway Sàrl, Z.A., La Pièce 4,
1180 Rolle, Svájc

Telefonszám: 06 80 021 331
homecomfort.resideo.com/hu

This document contains proprietary information of Pittway Sàrl and its affiliated companies and is protected by copyright and other international laws.

Reproduction or improper use without specific written authorization of Pittway Sàrl is strictly forbidden.

© 2021 Resideo Technologies, Inc. Minden jog fenntartva.

A változtatás jogát fenntartjuk. HU0H-1771GE23 R0621