Braukmann TM3400/TM3410

Termosztatikus keverőszelep

forrázás elleni védelemmel

ALKALMAZÁS

A TM3400/TM3410 termosztatikus keverőszelepek központi fűtési rendszerek (cirkulációval vagy cirkuláció nélkül) vízhőmérsékletének szabályozására alkalmasak. Alkalmazhatók továbbá fűtési rendszerekben padlófűtéshez és kettős energiaforrású, például napenergiával vagy pellet kazánnal fűtött melegvíz-egységekhez.

JELLEMZŐK

- Széles térfogatáram tartomány
- Nagyfokú beállítási pontosság
- Forrázás elleni védelem
- Segédenergia nélküli működés
- Közvetlen csatlakozás a cirkulációs vezetékhez (kivéve 1/2" méretű készülék)
- Könnyű telepítés és beüzemelés
- Alacsony vízáramoknál is kiválóan működő érzékelő elem



MŰSZAKI ADATOK

Közeg	
Közeg:	víz, ivóvíz
Csatlakozások/Méretek	
Csatlakozó méret:	$^1/_2$" - 2" (TM3400) DN65 - DN80 (TM3410)
Nyomásértékek	
Max. üzemi nyomás:	max. 10 bar
Maximum nyomáskülönbség a hidegvíz és melegvíz belépő oldala között:	2 bar
Üzemi hőmérsékletek	
Max. belépő oldali melegvíz hőmérséklet:	90 °C
Térfogatáram:	lásd a diagramon
Beállítási tartomány:	30 - 45 °C (gyárilag beállítva 40 °C-ra) 36 - 53 °C (gyárilag beállítva 48 °C-ra) 45 - 65 °C (gyárilag beállítva 55 °C-ra)
Szabályozási pontosság:	±1 K

FELÉPÍTÉS

Áttekintés


	Alkatrészek	Anyagok
1	Szelepház	Vörösréz
2	Beállító csavar	Sárgaréz
3	Hidegvíz oldali betét	Króm-nikkel acél
4	Melegvíz oldali betét	Vörösréz
5	Cirkulációs csatlakozó csonk	Vörösréz
	Nem ábrázolt alkatrészek:	
	Turbina gyűrű	Vörösréz
	Tágulóelemes szabályozó betét	-
	Szeleporsó	Vörösréz
	Acélcsavar	Króm-nikkel bevonat

MŰKÖDÉS

A szelep kilépő oldalán található, rendkívül érzékeny hőelem működteti a szelepet, amely a hideg és meleg víz arányát szabályozza a beállított hőmérsékletértéknek megfelelően.

SZÁLLÍTÁS ÉS TÁROLÁS

Tartsa az alkatrészeket eredeti csomagulásukban, csak felhasználás előtt csomagolja ki őket.

A szállításra és tárolásra vonatkozó előírások:

Jellemző	
Környezet:	tiszta, száraz és pormentes
Min. környezeti hőmérséklet:	5 °C
Max. környezeti hőmérséklet:	55 °C
Min. relatív páratartalom:	25 % *
Max. relatív páratartalom:	85 % *

*nem lecsapódó

TELEPÍTÉSI ÚTMUTATÓ

Telepítési követelmények

- A termosztatikus keverőszelepek bármilyen pozícióba beépíthetők
- A hegesztendő csatlakozásoknál a hegesztést megelőzően távolítsa el a keverőszelepet, hogy ne sérüljön a tágulóelemes szabályozó betét és a tömítések
- Elzáró szelepek telepítése a keverőszelep csatlakozó oldali elé javasolt
- A polisztirol csomagolóanyagot a szelep szigetelésére lehet használni
- A keverőszelep hidegvíz oldali csonkjára visszacsapó szelep beépítése ajánlott, hogy megakadályozza a melegvíz nem kívánatos beáramlását a hidegvíz ágba

Beépítési példa

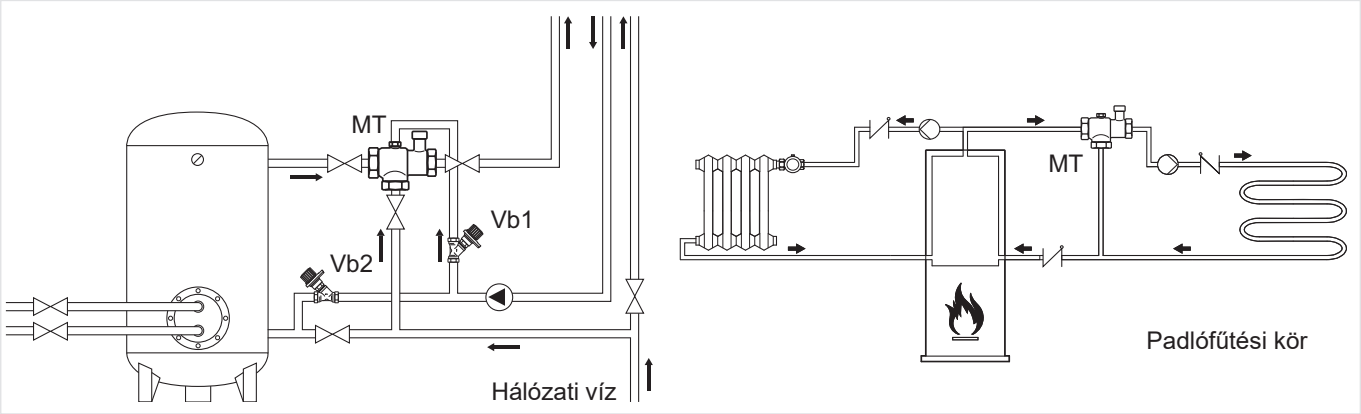

1.ábra. A keverőszelep szabvány szerinti beépítése

Megjegyzés: MT = termosztatikus keverőszelep TM3400 - TM3410

Megjegyzés: Vb1-Vb2 = Kombi-4 szabályozó szelep

MŰSZAKI JELLEMZŐK

Nyomásesés karakterisztikája

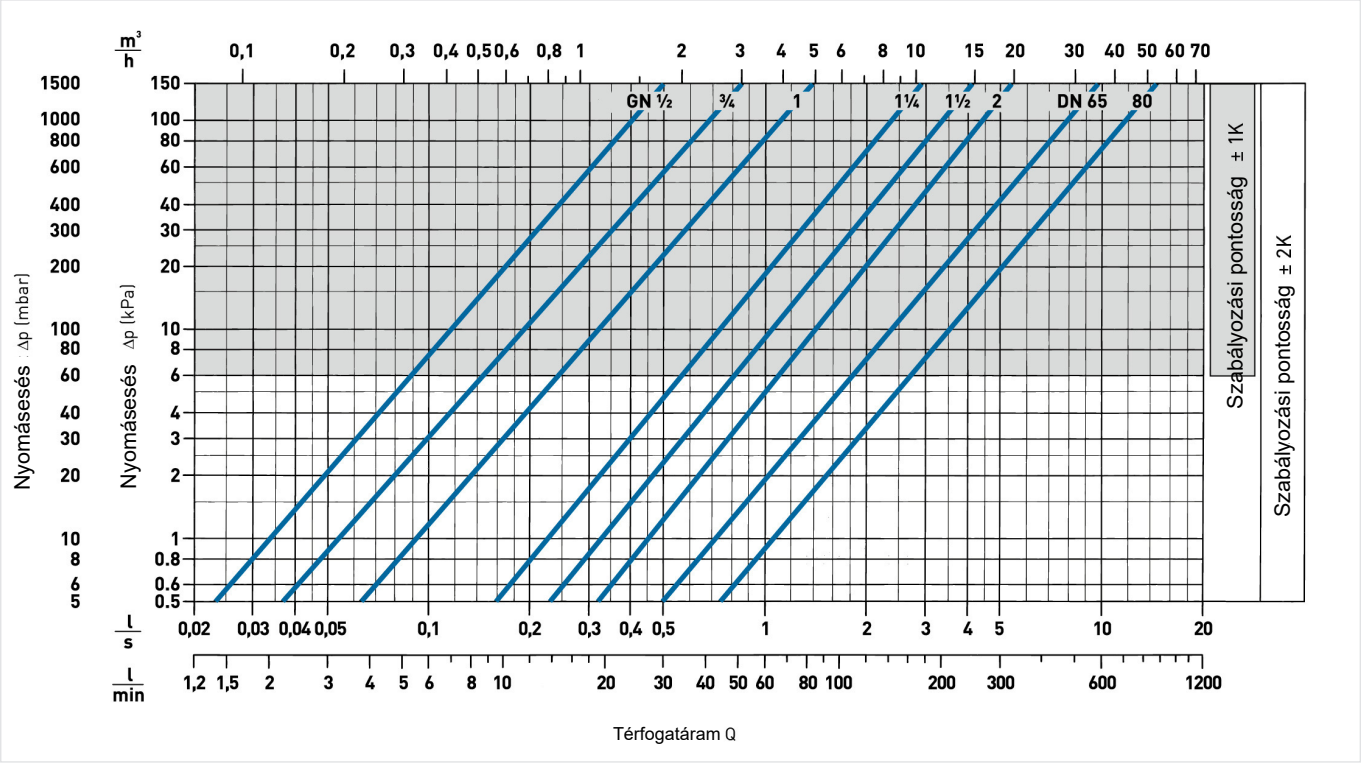

2.ábra. A szelepen belüli nyomásesés a térfogatáram és a csatlakozási méret függvényében

MÉRETEK

Áttekintés

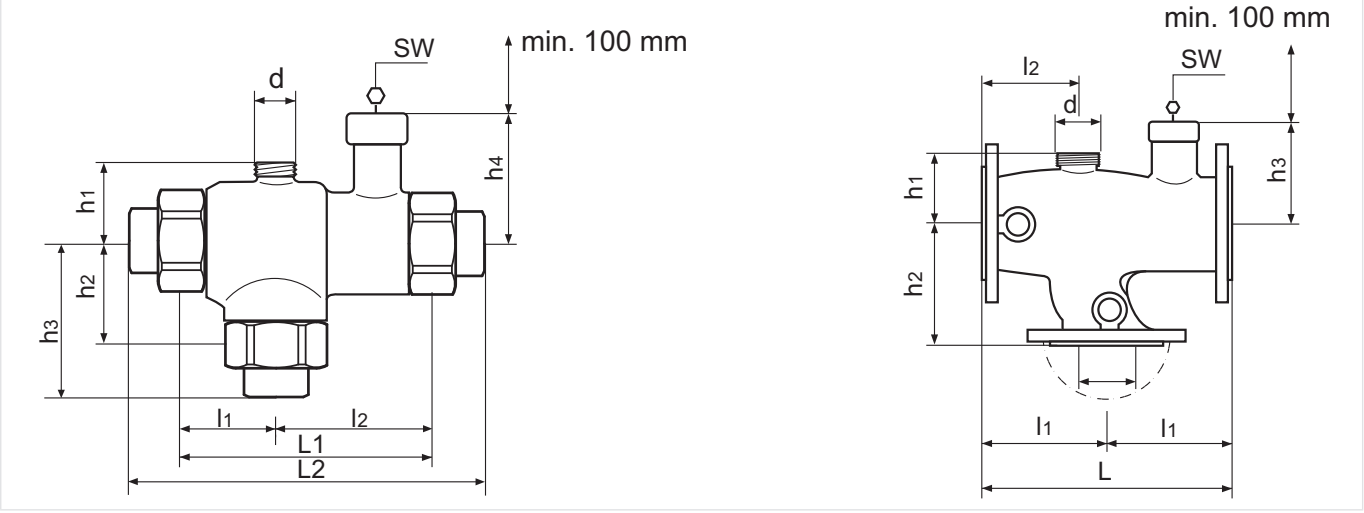

Jellemzők		Értékek							
		TM3400						TM3410	
Csatlakozó méret:	R	1/2"	3/4"	1"	1 1/4"	1 1/2"	2"		
	DN							65	80
Súly:	kg	0.57	0.65	0.87	1.60	2.10	3.37	23.00	28.00
Méretek:	L1	90	100	110	130	150	180	290	310
	L2	136	146	207	240	274	322	-	-
	l1	35	40	43	52	58	70	145	155
	l2	55	60	67	78	92	110	-	-
	h1	-	32	36	41	50	60	82	92
	h2	35	40	43	52	58	70	145	155
	h3	58	63	70	81	91	216	121	127
	h4	47	49	51	75	77	85	121	127
	d	-	1/2"	3/4"	3/4"	3/4"	3/4"	1 1/2"	2"
	SW	5	5	5	5	5	5	8	8

Megjegyzés: Az összes méret mm-ben megadva más előírás hiányában

RENDELÉSI INFORMÁCIÓK

Az alábbi táblázat tartalmazza az összes rendeléshez szükséges információt. Rendeléskor kérjük, mindig adja meg a készülék típusát és rendelni kívánt cikkszámot.

Termékkínálat

Beállítási tartomány 30 - 45 °C, gyárilag beállított hőmérsékletérték 40 °C	
TM3400.912	külső menetes csatlakozással $^1/_2$", menet a szelepházon $1^1/_8$"
TM3400.922	külső menetes csatlakozással $^3/_4$", menet a szelepházon $1^1/_4$"
TM3400.932	külső menetes csatlakozással 1", menet a szelepházon $1^1/_2$"
TM3400.942	külső menetes csatlakozással $1^1/_4$", menet a szelepházon 2"
TM3400.952	külső menetes csatlakozással $1^1/_2$", menet a szelepházon $2^1/_4$"
TM3400.962	külső menetes csatlakozással 2", menet a szelepházon $2^3/_4$"
TM3410.605	karimás csatlakozzásal DN65, PN10 VSM/DIN
TM3410.805	karimás csatlakozzásal DN80, PN10 VSM/DIN
Beállítási tartomány 36 - 53 °C, gyárilag beállított hőmérsékletérték 48 °C	
TM3400.914	külső menetes csatlakozással $^1/_2$", menet a szelepházon $1^1/_8$"
TM3400.924	külső menetes csatlakozással $^3/_4$", menet a szelepházon $1^1/_4$"
TM3400.934	külső menetes csatlakozással 1", menet a szelepházon $1^1/_2$"
TM3400.944	külső menetes csatlakozással $1^1/_4$", menet a szelepházon 2"
TM3400.954	külső menetes csatlakozással $1^1/_2$", menet a szelepházon $2^1/_4$"
TM3400.964	külső menetes csatlakozással 2", menet a szelepházon $2^3/_4$"
TM3410.606	karimás csatlakozzásal DN65, PN10 VSM/DIN
TM3410.806	karimás csatlakozzásal DN80, PN10 VSM/DIN
Beállítási tartomány 45 - 65 °C, gyárilag beállított hőmérsékletérték55 °C	
TM3400.916	külső menetes csatlakozással $^1/_2$", menet a szelepházon $1^1/_8$"
TM3400.926	külső menetes csatlakozással $^3/_4$", menet a szelepházon $1^1/_4$"
TM3400.936	külső menetes csatlakozással 1", menet a szelepházon $1^1/_2$"
TM3400.946	külső menetes csatlakozással $1^1/_4$", menet a szelepházon 2"
TM3400.956	külső menetes csatlakozással $1^1/_2$", menet a szelepházon $2^1/_4$"
TM3400.966	külső menetes csatlakozással 2", menet a szelepházon $2^3/_4$"
TM3410.608	karimás csatlakozzásal DN65, PN10 VSM/DIN
TM3410.808	karimás csatlakozzásal DN80, PN10 VSM/DIN

Gyártja a
Pittway Sàrl, Z.A., La Pièce 4,
1180 Rolle, Svájc

Telefonszám: 06 80 021 331
homecomfort.resideo.com/hu

© 2021 Resideo Technologies, Inc. Minden jog fenntartva.

A változtatás jogát fenntartjuk. HU0H-1369GE23 R0521