resideo

Centra Szelepek
DF..B..CI

2-járatú lineáris szelep PN16, karimás csatlakozással



ALKALMAZÁS

Egyutú szabályozó szelep meleg- és hűtött vizes, illetve gőzös rendszerek szabályozásához fűtési, hűtési és légkezelési alkalmazásokban. Nem alkalmas nyitott rendszerekben történő használatra.

Működtetés az ML64... és ML74... sorozatú motoros meghajtókkal.

JELLEMZŐK

- Öntöttvas szeleptest karimás csatlakozással
- Alacsony ülék szivárgás
- Fém-fém illeszkedés a hosszú élettartam érdekében
- Önbeállító tömítés
- Pontos pozicionálás a modern hőmérséklet-szabályozáshoz

MŰSZAKI ADATOK

Közeg		
Közeg:	víz vagy víz-glikol keverék, VDI 2035 szerinti minőség	
Üzemi hőmérsékletek és üzemi nyomásértékek		
DN15 - DN80	2...120 °C:	max. 1600 kPa
	120...150 °C:	max. 1400 kPa
	150...170 °C:	max. 1370 kPa
DN100 - DN150	2...120 °C:	max. 1600 kPa
	120...150 °C:	max. 1440 kPa
	150...200 °C:	max. 1280 kPa
Max. hőmérsékletkülönbség váltakozó meleg/hideg vízhasználat esetén:	60 K	
Csatlakozások/Méretek		
Csatlakozás:	Karimás, ISO 7005-2 szabvány szerint	
Előírások		
Működés:	A szelepszár lefelé zár	
Névleges nyomásfokozat:	PN 16	
Karakterisztika:	egyenszázalékos	
Szabályozhatóság:	50:1	
Szivárgás:	≤0.05 %-a a k_{VS}-értéknek DN50-ig ≤0.1 %-a a k_{VS}-értéknek DN65 - DN150	
Löket:	20 mm (DN15 - DN 80) 38 mm (DN100 - DN150)	
Tömítés:	Rugóval erősített PTFE gyűrű	

FELÉPÍTÉS

Áttekintés			
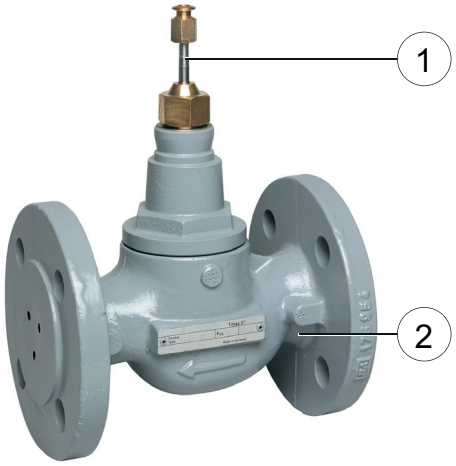		**Alkatrészek**	**Anyagok**
	1	Szelepszár	Rozsdamentes acél
	2	Szeleptest	Öntöttvas (GG25), ISO 7005-2 szabvány szerinti karimákkal
		Nem ábrázolt alkatrészek:	
		Szelepülék	Rozsdamentes acél, cserélhető
		Vakdugó	Rozsdamentes acél

TELEPÍTÉSI ÚTMUTATÓ

Telepítési követelmények

- A vízminőségnek meg kell felelnie a 2035 VDI irányelvnek
- Ne telepítse a szelepet vízszintes alatti szelepszár állással
- A beépítés során ügyelni kell a helyes áramlási irányra, vegye figyelembe a szelepházon levő nyíl irányát
- Szennyfogó telepítése a rendszerbe erősen ajánlott

MŰSZAKI JELLEMZŐK

Zárási nyomásértékek kPa-ban

Működtető		Szelepméret									
Típus	**Erő**	**DN15 k_{vs} 0.25 - 1.0**	**DN15 k_{vs} 2.5 - 4.0**	**DN 20/25**	**DN32**	**DN40**	**DN50**	**DN65**	**DN80**	**DN100**	**DN 125/150**
ML6420A, ML6425A/B ML7420A, ML7425A/B	600 N	1600 kPa	1000 kPa	1000 kPa	600 kPa	350 kPa	200 kPa	120 kPa	50 kPa	-	-
ML6421A/B, ML7421A/B	1800 N	1600 kPa	1600 kPa	1600 kPa	1600 kPa	1300 kPa	750 kPa	500 kPa	230 kPa	230 kPa	90 kPa

MÉRETEK

Áttekintés

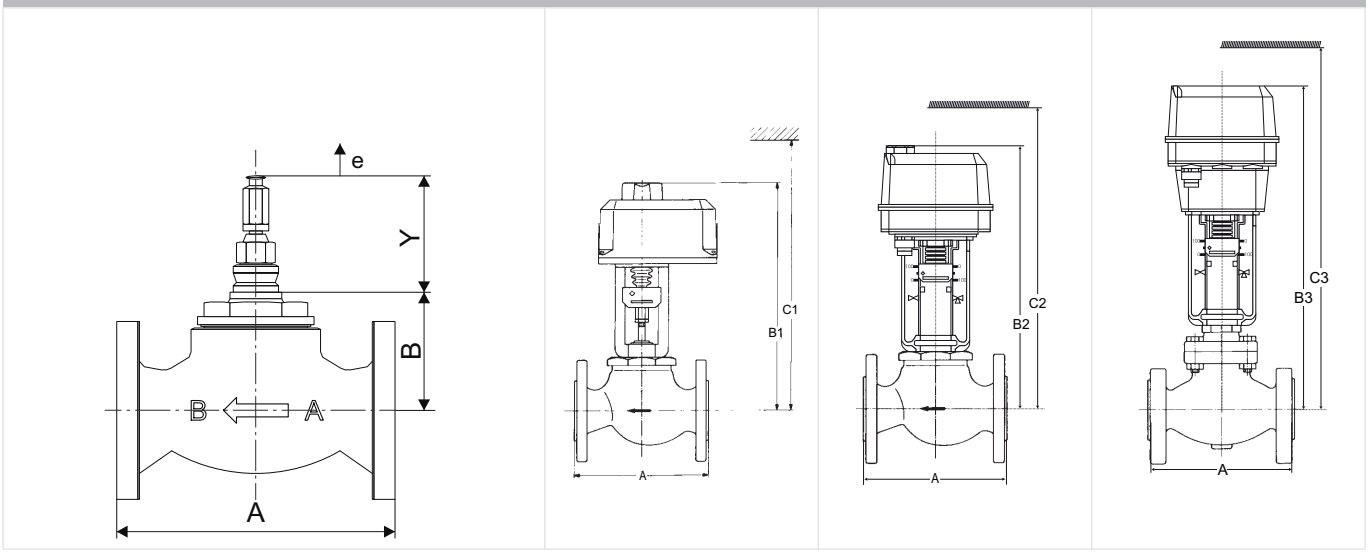

DN	A	B	Szelepszár mérete (Szelep zárt állásban)	Löket	ML6421A ML7421A		ML6420 ML7420		ML6425 ML7425	
			Y	e	B1	C1	B2	C2	B3	C3
15	130	72	89	20	340	435	315	395	360	440
20	150	72	89		340	435	315	395	360	440
25	160	72	89		340	435	315	395	360	440
32	180	89	89		355	450	335	415	375	455
40	200	93	89		360	455	335	415	380	460
50	230	93	89		360	455	335	415	380	460
65	290	112	89		380	475	355	435	400	480
80	310	114	89		380	475	360	440	400	480
					ML6421B ML7421B					
100	350	150	133	38	480	580	-	-	-	-
125	400	157	133		485	590	-	-	-	-
150	480	157	133		485	590	-	-	-	-

Megjegyzés: Az összes méret mm-ben megadva más előírás hiányában

RENDELÉSI INFORMÁCIÓK

Az alábbi táblázat tartalmazza az összes rendeléshez szükséges információt. Rendeléskor kérjük, mindig adja meg a készülék típusát és rendelni kívánt cikkszámot.

A szelepek elnevezése

D	F	15	B	0.25	CI
Szelep típusa	Menet típusa	DN	PN	k_{VS}-érték	Tulajdonságok
D = 2-járatú	F = Karimás	15 20 25 32 40 50 65 80 100 125 150	B = 16	0.25 0.4 0.63 1.0 1.6 2.5 4.0 6.3 10 16 25 40 63 100 160 250 360	CI = Öntöttvas (GG)

2-járatú lineáris szelep - karimás csatlakozással / öntöttvas

DN	k_{VS}-érték	Csatlakozás	Névleges nyomásfokozat	Megnevezés	Cikkszám
15	0.25	karimás	PN16	2-járatú, karimás, DN15, PN16, k_{VS} 0.25, öntöttvas	DF15B0.25CI
15	0.4	karimás	PN16	2-járatú, karimás, DN15, PN16, k_{VS} 0.4, öntöttvas	DF15B0.4CI
15	0.63	karimás	PN16	2-járatú, karimás, DN15, PN16, k_{VS} 0.63, öntöttvas	DF15B0.63CI
15	1.0	karimás	PN16	2-járatú, karimás, DN15, PN16, k_{VS} 1.0, öntöttvas	DF15B1.0CI
15	1.6	karimás	PN16	2-járatú, karimás, DN15, PN16, k_{VS} 1.6, öntöttvas	DF15B1.6CI
15	2.5	karimás	PN16	2-járatú, karimás, DN15, PN16, k_{VS} 2.5, öntöttvas	DF15B2.5CI
15	4.0	karimás	PN16	2-járatú, karimás, DN15, PN16, k_{VS} 4.0, öntöttvas	DF15B4.0CI
20	4.0	karimás	PN16	2-járatú, karimás, DN20, PN16, k_{VS} 4.0, öntöttvas	DF20B4.0CI
20	6.3	karimás	PN16	2-járatú, karimás, DN20, PN16, k_{VS} 6.3, öntöttvas	DF20B6.3CI
25	10	karimás	PN16	2-járatú, karimás, DN25, PN16, k_{VS} 10, öntöttvas	DF25B10CI
32	16	karimás	PN16	2-járatú, karimás, DN32, PN16, k_{VS} 16, öntöttvas	DF32B16CI
40	25	karimás	PN16	2-járatú, karimás, DN40, PN16, k_{VS} 25, öntöttvas	DF40B25CI
50	40	karimás	PN16	2-járatú, karimás, DN50, PN16, k_{VS} 40, öntöttvas	DF50B40CI
65	63	karimás	PN16	2-járatú, karimás, DN65, PN16, k_{VS} 63, öntöttvas	DF65B63CI
80	100	karimás	PN16	2-járatú, karimás, DN80, PN16, k_{VS} 100, öntöttvas	DF80B100CI
100	160	karimás	PN16	2-járatú, karimás, DN100, PN16, k_{VS} 160, öntöttvas	DF100B160CI
125	250	karimás	PN16	2-járatú, karimás, DN125, PN16, k_{VS} 250, öntöttvas	DF125B250CI
150	360	karimás	PN16	2-járatú, karimás, DN150, PN16, k_{VS} 360, öntöttvas	DF150B360CI

Kiegészítő termékek

A kapcsolódó működtetők áttekintése

	Szabályozójel	
Lökethossz	**3-pontos (230 V AC vagy 24 V AC tápfeszültség)**	**0...10 V (24 V AC tápfeszültség)**
20 mm	ML6420A ML6421A ML6425A/B	ML7420A ML7421A ML7425A/B
38 mm	ML6421B	ML7421B

	Megnevezés		Tápfeszültség	Futásidő	Cikkszám
	**ML6420A**	**Működtető motor, 3-pontos**			
		20 mm lökethossz, 600N	230 V AC	60 mp	ML6420A3015
				30 mp	ML6420A3031
			24 V AC	60 mp	ML6420A3007
				30 mp	ML6420A3023
	**ML7420A**	**Működtető motor, 0/2...10V**			
		20 mm lökethossz, 600N	24 V AC	60 mp	ML7420A6009
				30 mp	ML7420A6017
	**ML6421**	**Működtető motor, 3-pontos**			
		20 mm lökethossz, 1800N	230 V AC	114 mp	ML6421A3013
			24 V AC		ML6421A3005
		38 mm lökethossz, 1800N	230 V AC	210 mp	ML6421B3012
			24 V AC		ML6421B3004
	**ML7421**	**Működtető motor, 0/2...10V**			
		20 mm lökethossz, 1800N	24 V AC	114 mp	ML7421A3004
		38 mm lökethossz, 1800N		210 mp	ML7421B3003
	**ML6425**	**Működtető motor, 3-pontos (rugóvisszatérítéssel)**			
		20 mm lökethossz, 600N, áramkimaradás esetén a rugó kienged	230 V AC	108 mp	ML6425A3014
			24 V AC		ML6425A3006
		20 mm lökethossz, 600N, áramkimaradás esetén a rugó behúz	230 V AC		ML6425B3021
			24 V AC		ML6425B3005
	**ML7425**	**Működtető motor, 0/2...10V (rugóvisszatérítéssel)**			
		20 mm lökethossz, 600N, áramkimaradás esetén a rugó kienged	24 V AC	108 mp	ML7425A6008
		20 mm lökethossz, 600N, áramkimaradás esetén a rugó behúz			ML7425B6007

Alkatrészek

Az alkatrészek elnevezése

ASV	-PAC	-4	-25
Tartozékok és alkatrészek	Tartalom	Típus	k_{VS}-érték
ASV = Tartozékok és alkatrészek szelepekhez	PAC = Tömítőgyűrű készlet PN = Tömítőanya SBA = Tömszelence PA = Szelepszár, szelep dugó	1 2 4 6	25 40 63 100 160 250 360

Áttekintés

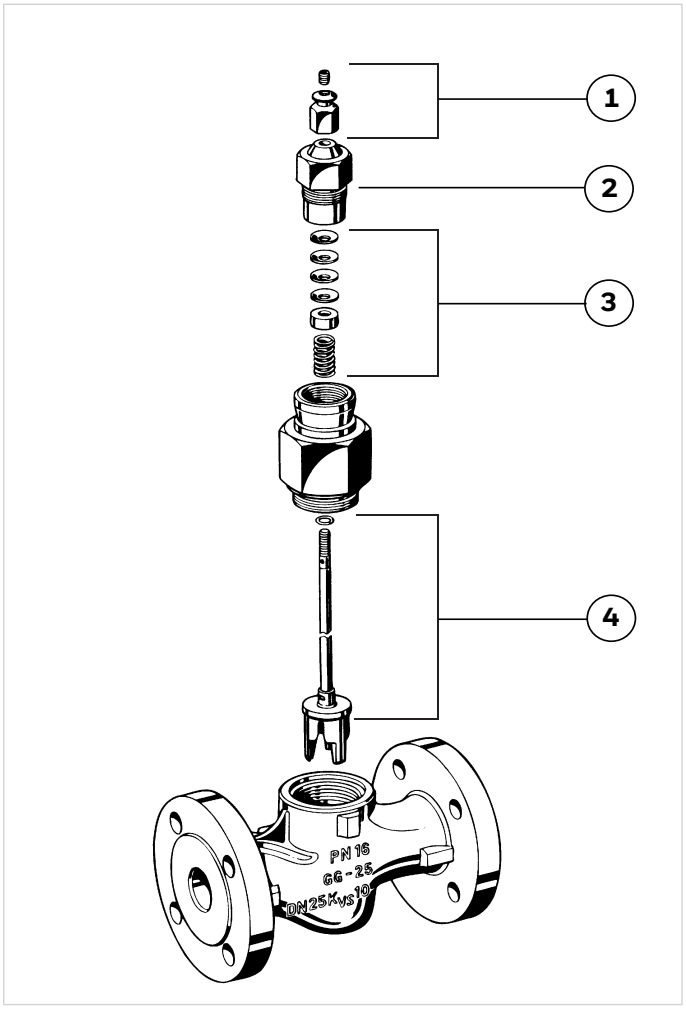

	Megnevezés	Méret	Cikkszám
1	**Tömszelence**		
		DN15 - DN32	ASV-SBA-1
		DN40 - DN80	ASV-SBA-2
		DN100 - DN150	ASV-SBA-3
2	**Tömítőanya**		
		DN15 - DN32	ASV-PN-1
		DN40 - DN80	ASV-PN-2
		DN100 - DN150	ASV-PN-6
3	**Tömítőgyűrű készlet**		
		DN15 - DN32	ASV-PAC-1
		DN40 - DN50	ASV-PAC-2
		DN100 - DN150	ASV-PAC-6
4	**Szelepszár, szelep dugó**		
		DN25, k_{VS} 25	ASV-PA-4-25
		DN40, k_{VS} 40	ASV-PA-4-40
		DN65, k_{VS} 63	ASV-PA-4-63
		DN80, k_{VS} 100	ASV-PA-4-100
		DN100, k_{VS} 160	ASV-PA-4-160
		DN125, k_{VS} 250	ASV-PA-4-250
		DN150, k_{VS} 360	ASV-PA-4-360

Gyártja a
Pittway Sàrl, Z.A., La Pièce 4,
1180 Rolle, Svájc

Telefonszám: 06 80 021 331
homecomfort.resideo.com/hu

This document contains proprietary information of Pittway Sàrl and its affiliated companies and is protected by copyright and other international laws.
Reproduction or improper use without specific written authorization of Pittway Sàrl is strictly forbidden.

© 2022 Resideo Technologies, Inc. Minden jog fenntartva.

A változtatás jogát fenntartjuk. HU0H-1769GE23 R0122