resideo

Centra Szelepek XF...B

3-járatú lineáris szelep PN16, karimás csatlakozással

ALKALMAZÁS

Kétutú szabályozó szelep meleg- és hűtött vizes, illetve gőzös rendszerek szabályozásához fűtési, hűtési és légkezelési alkalmazásokban.
Működtetés az ML64... és ML74... sorozatú motoros meghajtókkal.

JELLEMZŐK

- Öntöttvas szeleptest karimás csatlakozással
- Alacsony ülék szivárgás
- Fém-fém illeszkedés a hosszú élettartam érdekében
- Önbeállító tömítés
- Pontos pozicionálás a modern hőmérséklet-szabályozáshoz
- Könnyen felszerelhető, közvetlen csatlakoztatású villamos és pneumatikus szelepállítók
- Állandó átfolyás a teljes szabályozási tartományában



DN15 - DN80



DN100 - DN150

MŰSZAKI ADATOK

Közeg		
Közeg:	víz vagy víz-glikol keverék, VDI 2035 szerinti minőség	
Üzemi hőmérsékletek és üzemi nyomásértékek		
DN15 - DN80:	2...120 °C:	max. 1600 kPa
	120...150 °C:	max. 1440 kPa
	150...170 °C:	max. 1370 kPa
DN100 - DN150:	2...120 °C:	max. 1600 kPa
	120...150 °C:	max. 1440 kPa
	150...200 °C:	max. 1280 kPa
	200...220 °C:	max. 1200 kPa
Maximális hőmérsékletkülönbség váltakozó meleg/hideg vízhasználat esetén:	60 K	
Csatlakozások/Méretek		
Csatlakozás:	Karimás, ISO 7005-2 szabvány szerint	
Előírások		
Működés:	A szelepszár felfelé zárja az A-AB járatot	
Névleges nyomásfokozat:	PN16	
Karakterisztika:		
DN15 - DN80:	A-AB	egyenszázalékos
	B-AB	lineáris
DN100 - DN150:	A-AB	lineáris
	B-AB	lineáris
Szabályozhatóság:	50:1	

Előírások	
Szivárgás:	
DN15 - DN80:	≤0.5 %-a a k_{VS}-értéknek: A-AB járat ≤1 %-a a k_{VS}-értéknek: B-AB járat
DN100 - DN150:	≤0.1 %-a a k_{VS}-értéknek: A-AB járat ≤0.1 %-a a k_{VS}-értéknek: B-AB járat
Löket:	
DN15 - DN80:	20 mm
DN100 - DN150:	38 mm
Tömítés:	Rugóval erősített PTFE V-gyűrű

FELÉPÍTÉS

Áttekintés		Alkatrészek	Anyagok
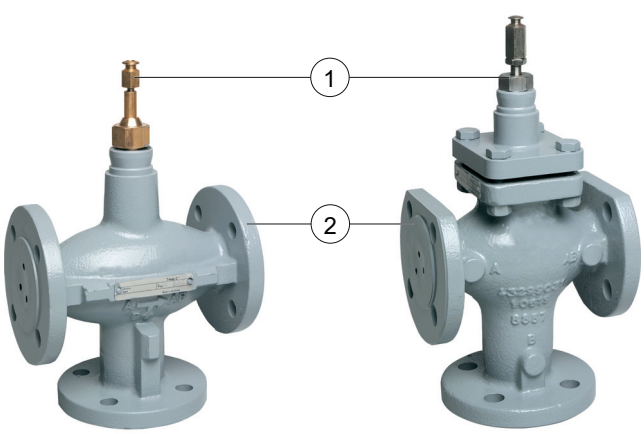	**1**	Szelepszár	Rozsdamentes acél
	2	Szeleptest	Öntöttvas (GG25), ISO 7005-2 szabvány szerinti karimákkal
		Nem ábrázolt alkatrészek:	
		Szelepülék	Rozsdamentes acél, cserélhető, szeleptestbe integrálva
		Vakdugó	Rozsdamentes acél

TELEPÍTÉSI ÚTMUTATÓ

Telepítési követelmények

- Ne telepítse a szelepet vízszintes alatti szelepszár állással
- A beépítés során ügyelni kell a helyes áramlási irányra, vegye figyelembe a szelepházon levő nyíl irányát
- Szennyfogó telepítése a rendszerbe erősen ajánlott

MŰSZAKI JELLEMZŐK

Zárási nyomásértékek kPa-ban

Működtető		Szelepméret										
Típus	**Erő**	**DN15**	**DN20**	**DN25**	**DN32**	**DN40**	**DN50**	**DN65**	**DN80**	**DN100**	**DN125**	**DN150**
ML6420A ML6425A/B ML7420A ML7425A/B	600 N	1000 kPa	1000 kPa	1000 kPa	790 kPa	480 kPa	260 kPa*	160 kPa*	100 kPa*	-	-	-
ML6421A ML7421A	1800 N	-	-	-	1000 kPa	1000 kPa	1000 kPa	650 kPa	400 kPa	-	-	-
ML6421B ML7421B	1800 N	-	-	-	-	-	-	-	-	230 kPa	90 kPa	90 kPa

* Az előnyben részesített működtetők az ML6421/ML7421 változatok.

Jelleggörbék

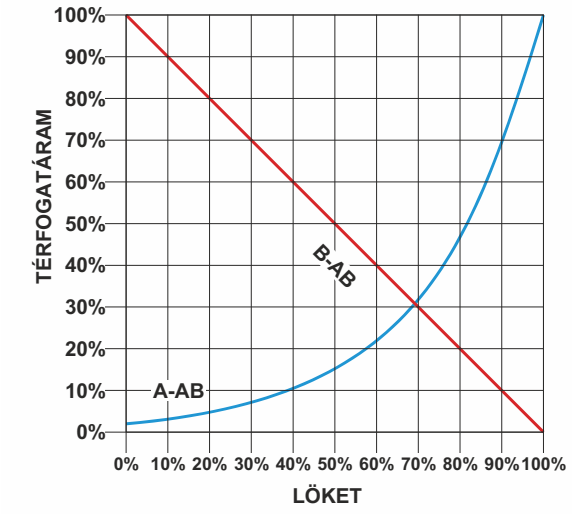

DN15 - DN80

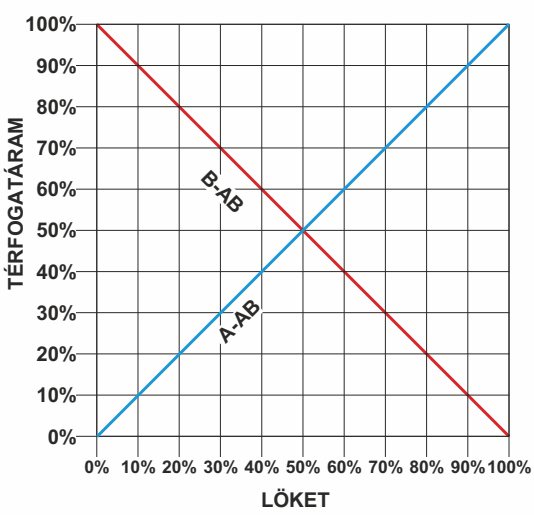

DN100 - DN150

MÉRETEK

Áttekintés

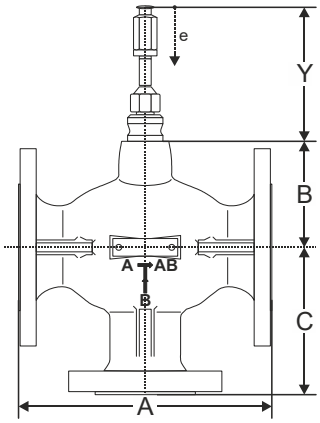

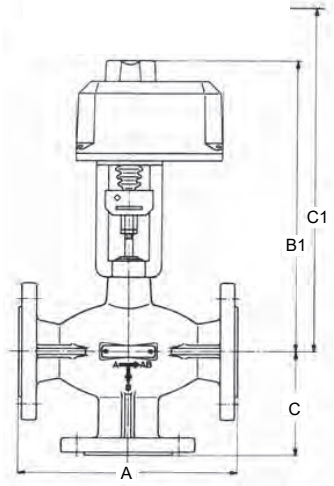

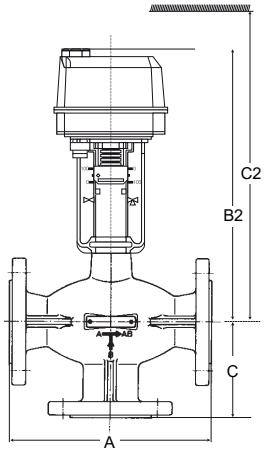

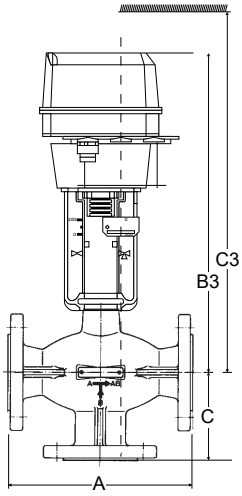

DN	A	B	C	Szelepszár mérete (A-AB járat zárt állásban)	Löket	ML6421A ML7421A		ML6420 ML7420		ML6425 ML7425	
				Y	e	B1	C1	B2	C2	B3	C3
15	130	63	90	107	20	330	425	305	385	350	430
20	150	63	95			330	425	305	385	350	430
25	160	80	100			345	440	325	405	365	445
32	180	80	105			345	440	325	405	365	445
40	200	80	115			345	440	325	405	365	445
50	230	94	125			360	455	340	420	380	460
65	290	105	145			370	465	350	430	390	470
80	310	112	155			380	475	355	435	400	480
						ML6421B ML7421B					
100	350	184	220	170.5	38	510	615	-	-	-	-
125	400	219	245			545	650	-	-	-	-
150	480	219	270			545	650	-	-	-	-

Megjegyzés: Az összes méret mm-ben megadva más előírás hiányában

RENDELÉSI INFORMÁCIÓK

A szelepek elnevezése

X	F	100	B	160	RA
Szelep típusa	Menet típusa	DN	PN	k_{VS}-érték	Tulajdonságok
X = 3-járatú	F = Karimás	15 20 25 32 40 50 65 80 100 125 150	B = 16	2.5 4.0 6.3 10 16 25 40 63 100 160 250 360	RA = Osztószelep

3-járatú lineáris szelep - karimás csatlakozással

DN	k_{vs}-érték	Csatlakozás	Névleges nyomásfokozat	Megnevezés	Cikkszám
15	2.5	karimás	PN16	3-járatú, karimás, DN15, PN16, k_{vs} 2.5	XF25B2.5
15	4	karimás	PN16	3-járatú, karimás, DN15, PN16, k_{vs} 4	XF25B4.0
20	6.3	karimás	PN16	3-járatú, karimás, DN20, PN16, k_{vs} 6.3	XF25B6.3
25	10	karimás	PN16	3-járatú, karimás, DN25, PN16, k_{vs} 10	XF25B10
32	16	karimás	PN16	3-járatú, karimás, DN32, PN16, k_{vs} 16	XF32B16
40	25	karimás	PN16	3-járatú, karimás, DN40, PN16, k_{vs} 25	XF40B25
50	40	karimás	PN16	3-járatú, karimás, DN50, PN16, k_{vs} 40	XF50B40
65	63	karimás	PN16	3-járatú, karimás, DN65, PN16, k_{vs} 63	XF65B63
80	100	karimás	PN16	3-járatú, karimás, DN80, PN16, k_{vs} 100	XF80B100
100	160	karimás	PN16	3-járatú, karimás, DN100, PN16, k_{vs} 160	XF100B160
100	160	karimás	PN16	3-járatú, karimás, DN100, PN16, k_{vs} 160	XF100B160RA
125	250	karimás	PN16	3-járatú, karimás, DN125, PN16, k_{vs} 250	XF125B250
125	250	karimás	PN16	3-járatú, karimás, DN125, PN16, k_{vs} 250	XF125B250RA
150	360	karimás	PN16	3-járatú, karimás, DN150, PN16, k_{vs} 360	XF150B360
150	360	karimás	PN16	3-járatú, karimás, DN150, PN16, k_{vs} 360	XF150B360RA

Kiegészítő termékek

A kapcsolódó működtetők áttekintése

	Szabályozójel	
Lökethossz	**3-pontos (230 V AC vagy 24 V AC tápfeszültség)**	**0...10 V (24 V AC tápfeszültség)**
20 mm	ML6420A ML6421A ML6425A/B	ML7420A ML7421A ML7425A/B
38 mm	ML6421B	ML7421B

	Megnevezés		Tápfeszültség	Futásidő	Cikkszám
	**ML6420A**	**Működtető motor, 3-pontos**			
		20 mm lökethossz, 600N	230 V AC	60 mp	ML6420A3015
				30 mp	ML6420A3031
			24 V AC	60 mp	ML6420A3007
				30 mp	ML6420A3023
	**ML7420A**	**Működtető motor, 0/2...10V**			
		20 mm lökethossz, 600N	24 V AC	60 mp	ML7420A6009
				30 mp	ML7420A6017
	**ML6421**	**Működtető motor, 3-pontos**			
		20 mm lökethossz, 1800N	230 V AC	114 mp	ML6421A3013
			24 V AC		ML6421A3005
		38 mm lökethossz, 1800N	230 V AC	210 mp	ML6421B3012
			24 V AC		ML6421B3004
	**ML7421**	**Működtető motor, 0/2...10V**			
		20 mm lökethossz, 1800N	24 V AC	114 mp	ML7421A3004
		38 mm lökethossz, 1800N		210 mp	ML7421B3003
	**ML6425**	**Működtető motor, 3-pontos (rugóvisszatérítéssel)**			
		20 mm lökethossz, 600N, áramkimaradás esetén a rugó kienged	230 V AC	108 mp	ML6425A3014
			24 V AC		ML6425A3006
		20 mm lökethossz, 600N, áramkimaradás esetén a rugó behúz	230 V AC		ML6425B3021
			24 V AC		ML6425B3005
	**ML7425**	**Működtető motor, 0/2...10V (rugóvisszatérítéssel)**			
		20 mm lökethossz, 600N, áramkimaradás esetén a rugó kienged	24 V AC	108 mp	ML7425A6008
		20 mm lökethossz, 600N, áramkimaradás esetén a rugó behúz			ML7425B6007

Alkatrészek

Az alkatrészek elnevezése

ASV	-PA	-3	-25
Tartozékok és alkatrészek	Tartalom	Típus	k_{VS}-érték
ASV = Tartozékok és alkatrészek szelepekhez	PAC = Tömítőgyűrű készlet PN = Tömítőanya SBA = Tömszelence PA = Szelepszár, szelep dugó	1 2 3 6	25 40 63 100 160 250 360

Áttekintés

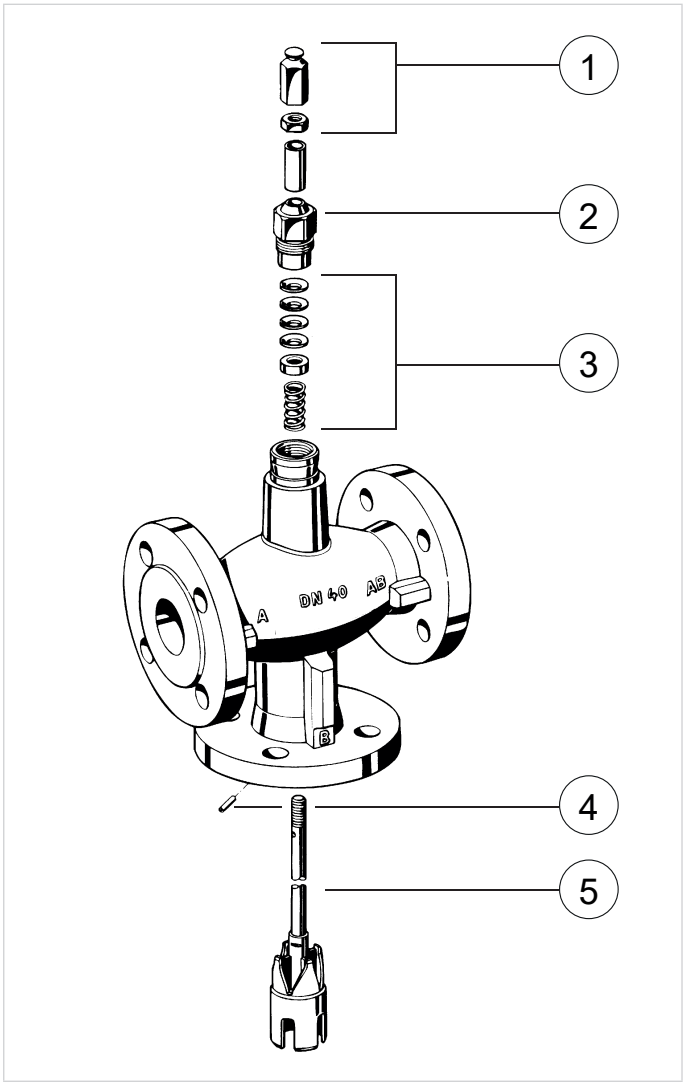

	Megnevezés	Méret	Cikkszám
1	**Tömszelence**		
		DN15 - DN32	ASV-SBA-1
		DN40 - DN80	ASV-SBA-2
		DN100 - DN150	ASV-SBA-3
2	**Tömítőanya**		
		DN15 - DN32	ASV-PN-1
		DN40 - DN80	ASV-PN-2
		DN100 - DN150	ASV-PN-6
3	**Tömítőgyűrű készlet**		
		DN15 - DN32	ASV-PAC-1
		DN40 - DN80	ASV-PAC-2
		DN100 - DN150	ASV-PAC-6
4	**Szeleptengely rögzítő csapszeg**		
5	**Szelepszár, szelep dugó**		
		DN40, k_{VS} 25	ASV-PA-3-25
		DN50, k_{VS} 40	ASV-PA-3-40
		DN65, k_{VS} 63	ASV-PA-3-63
		DN80, k_{VS} 100	ASV-PA-3-100
		DN100, k_{VS} 160	ASV-PA-2-160
		DN125, k_{VS} 250	ASV-PA-2-250
		DN150, k_{VS} 360	ASV-PA-2-360

Gyártja a
Pittway Sàrl, Z.A., La Pièce 4,
1180 Rolle, Svájc

Telefonszám: 06 80 021 331
homecomfort.resideo.com/hu

This document contains proprietary information of Pittway Sàrl and its affiliated companies and is protected by copyright and other international laws.
Reproduction or improper use without specific written authorization of Pittway Sàrl is strictly forbidden.

© 2022 Resideo Technologies, Inc. Minden jog fenntartva. A változtatás jogát fenntartjuk. HU0H-17780GE23 R0122