resideo

Centra Szelepek
DE/DI

2-járatú lineáris szelep - Külső/Belső menetes kivitel

ALKALMAZÁS

A szabályozó vagy elzáró szelep alkalmazható:

- Meleg vizes
- Hideg vizes
- Telített gőzös (szelepek rozsdamentes acél vakdugóval)
- Túlhevített gőzös (szelepek rozsdamentes acél vakdugóval)

fűtési, hűtési és légkezelési rendszerekben.

Működtetés az

- ML64... és ML74... sorozatú motoros meghajtókkal

JELLEMZŐK

- Sárgaréz szeleptest külső menetes csatlakozókkal (DE típus)
- Sárgaréz szeleptest belső menetes csatlakozókkal (DI típus)
- Alacsony ülék szivárgás
- Önbeállító tömítés
- Pontos pozicionálás a modern hőmérséklet-szabályozáshoz
- Állandó átfolyás a teljes szabályozási tartományában

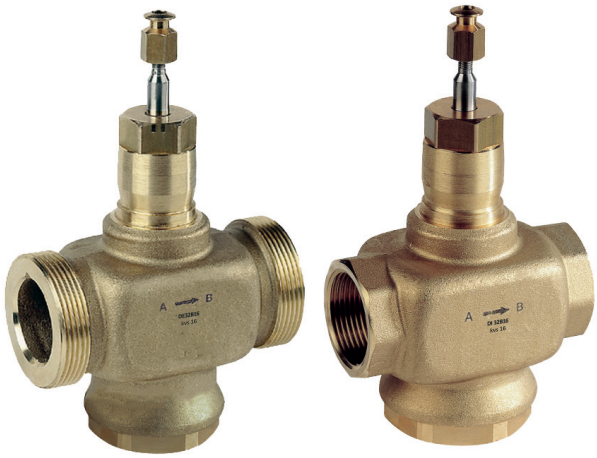

DE DI

MŰSZAKI ADATOK

Közeg	
Közeg:	víz vagy víz-glikol keverék, VDI 2035 szerinti minőség
Üzemi hőmérsékletek és üzemi nyomásértékek	
2 - 120 °C: 120 - 170 °C:	max. 1600 kPa max. 1490 kPa
Maximális hőmérséklet-különbség váltakozó meleg/hideg vízhasználat esetén:	60 K
Csatlakozások/Méretek	
Cső csatlakozás:	Belső menet az ISO 228 szabvány szerint Külső menet a DIN 2999 szabvány szerint
Előírások	
Működés:	A szelepszár felfelé zár
Névleges nyomásfokozat:	PN16
Karakterisztika:	egyenszázalékos
Szabályozhatóság:	50:1
Szivárgás:	≤0.05%-a a k_{VS}-értéknek
Löket:	20 mm

FELÉPÍTÉS

Áttekintés		Alkatrészek	Anyagok
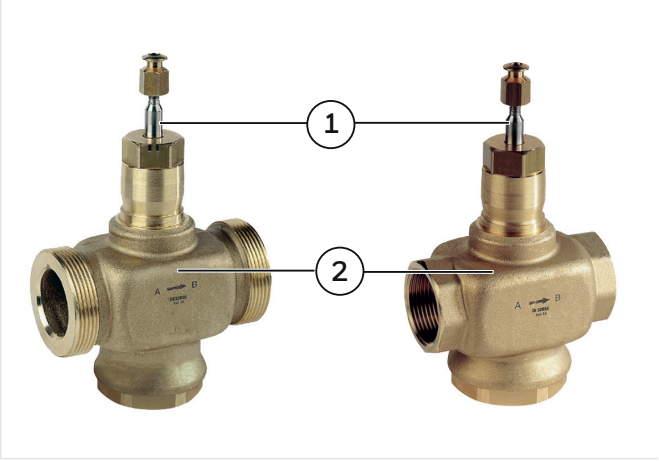	**1**	Szelepszár	Rozsdamentes acél
	2	Szeleptest	Sárgaréz
		Nem ábrázolt alkatrészek:	
		Szelepülék	Rozsdamentes acél
		Vakdugó	Sárgaréz / Rozsdamentes
		Tömítés	Rugós szénszál-erősítésű PTFE V-gyűrűk

TELEPÍTÉSI ÚTMUTATÓ

Telepítési követelmények

- Ne telepítse a szelepet vízszintes alatti szelepszár állással
- A beépítés során ügyelni kell a helyes áramlási irányra, vegye figyelembe a szelepházon levő nyíl irányát
- Szennyfogó telepítése a rendszerbe erősen ajánlott

MŰSZAKI JELLEMZŐK

Zárási nyomásértékek kPa-ban

Működtető		Szelepméret					
Típus	**Force**	**DN15**	**DN20**	**DN25**	**DN32**	**DN40**	**DN50**
ML6420, ML6425 ML7420, ML7425	600 N	1600 kPa	1000 kPa	1000 kPa	700 kPa	460 kPa	260 kPa
ML6421, ML7421	1800 N	-	-	1600 kPa	1600 kPa	1300 kPa	850 kPa

MÉRETEK

Áttekintés

DE

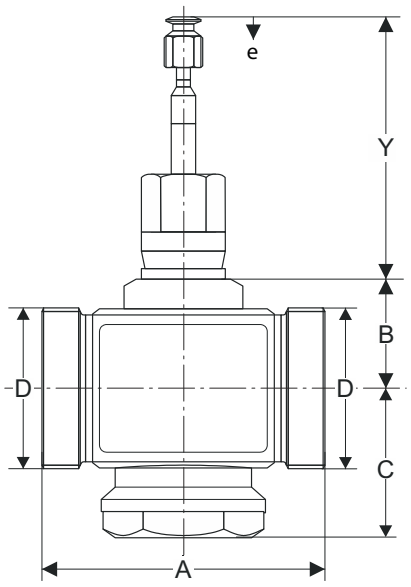

DI

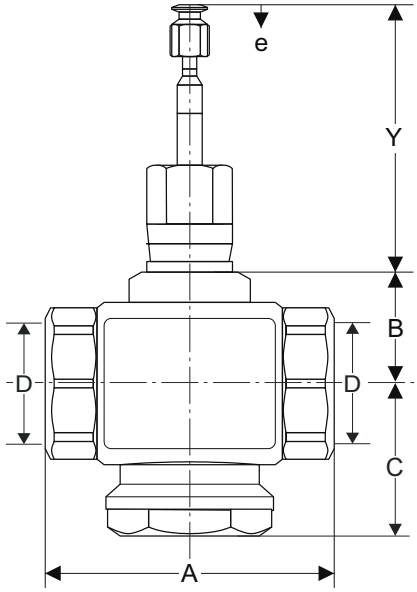

DN	D	A	B	C	Szelepszár fent	Löket
					Y	e
DE						
15	G $1^1/_8$"	80	40	55	89	20
20	G $1^1/_4$"	90	40	55		
25	G $1^1/_2$"	110	40	55		
32	G 2"	120	40	55		
40	G $2^1/_4$"	130	40	60		
50	G $2^3/_4$"	150	40	65		
DI						
15	Rp $^1/_2$"	83	40	55	89	20
20	Rp $^3/_4$"	83	40	55		
25	Rp 1"	103	40	55		
32	Rp $1^1/_4$"	106	40	55		
40	Rp $1^1/_2$"	120	40	66.5		
50	Rp 2"	134	40	66.5		

Megjegyzés: Az összes méret mm-ben megadva más előírás hiányában

RENDELÉSI INFORMÁCIÓK

Az alábbi táblázat tartalmazza az összes rendeléshez szükséges információt. Rendeléskor kérjük, mindig adja meg a készülék típusát és rendelni kívánt cikkszámot.

A szelepek elnevezése

D	I	15	B	0.63	SS
2-járatú	Menet típusa	DN (mm)	PN (bar)	k_{VS}-érték	Tulajdonságok
D = 2-járatú	E = Külső I = Belső	15 20 25 32 40 50	B = 16	0.63 1 1.6 2.5 4 6.3 10 16 25 40	SS = Rozsdamentes vakdugó

Termékkínálat

Szelep külső menettel (DE)

DN	k_{vs}-érték	Csatlakozás	Névleges nyomásfokozat	Megnevezés	Cikkszám
15	0.63	külső menetes	PN16	2-járatú, külső menetes, DN15, PN16, kvs 0.63	DE15B0.63
15	1			2-járatú, külső menetes, DN15, PN16, kvs 1.0	DE15B1.0
15	1.6			2-járatú, külső menetes, DN15, PN16, kvs 1.6	DE15B1.6
15	2.5			2-járatú, külső menetes, DN15, PN16, kvs 2.5	DE15B2.5
15	4.0			2-járatú, külső menetes, DN15, PN16, kvs 4.0	DE15B4.0
20	6.3			2-járatú, külső menetes, DN20, PN16, kvs 6.3	DE20B6.3
25	10			2-járatú, külső menetes, DN25, PN16, kvs 10	DE25B10
32	16			2-járatú, külső menetes, DN32, PN16, kvs 16	DE32B16
40	25			2-járatú, külső menetes, DN40, PN16, kvs 25	DE40B25
50	40			2-járatú, külső menetes, DN50, PN16, kvs 40	DE50B40

Szelep belső menettel (DI)

DN	k_{vs}-érték	Csatlakozás	Névleges nyomásfokozat	Megnevezés	Cikkszám
15	0.63	belső menetes	PN16	2-járatú, belső menetes, DN15, PN16, kvs 0.63	DI15B0.63
15	1			2-járatú, belső menetes, DN15, PN16, kvs 1.0	DI15B1.0
15	1.6			2-járatú, belső menetes, DN15, PN16, kvs 1.6	DI15B1.6
15	2.5			2-járatú, belső menetes, DN15, PN16, kvs 2.5	DI15B2.5
15	4.0			2-járatú, belső menetes, DN15, PN16, kvs 4.0	DI15B4.0
20	6.3			2-járatú, belső menetes, DN20, PN16, kvs 6.3	DI20B6.3
25	10			2-járatú, belső menetes, DN25, PN16, kvs 10	DI25B10
32	16			2-járatú, belső menetes, DN32, PN16, kvs 16	DI32B16
40	25			2-járatú, belső menetes, DN40, PN16, kvs 25	DI40B25
50	40			2-járatú, belső menetes, DN50, PN16, kvs 40	DI50B40
15	0.63			2-járatú, belső menetes, DN15, PN16, kvs 0.63, rozsdamentes vakdugó	DI15B0.63SS
15	1			2-járatú, belső menetes, DN15, PN16, kvs 1.0, rozsdamentes vakdugó	DI15B1.0SS
15	1.6			2-járatú, belső menetes, DN15, PN16, kvs 1.6, rozsdamentes vakdugó	DI15B1.6SS
15	2.5			2-járatú, belső menetes, DN15, PN16, kvs 2.5, rozsdamentes vakdugó	DI15B2.5SS
15	4.0			2-járatú, belső menetes, DN15, PN16, kvs 4.0, rozsdamentes vakdugó	DI15B4.0SS
20	6.3			2-járatú, belső menetes, DN20, PN16, kvs 6.3, rozsdamentes vakdugó	DI20B6.3SS
25	10			2-járatú, belső menetes, DN25, PN16, kvs 10, rozsdamentes vakdugó	DI25B10SS
32	16			2-járatú, belső menetes, DN32, PN16, kvs 16, rozsdamentes vakdugó	DI32B16SS
40	25			2-járatú, belső menetes, DN40, PN16, kvs 25, rozsdamentes vakdugó	DI40B25SS
50	40			2-járatú, belső menetes, DN50, PN16, kvs 40, rozsdamentes vakdugó	DI50B40SS

Kiegészítő termékek

	Megnevezés		Tápfeszültség	Futásidő	Cikkszám
	**ML6420A**	**Működtető motor, 3-pontos**			
		20 mm lökethossz, 600N	230 V AC	60 mp	ML6420A3015
				30 mp	ML6420A3031
			24 V AC	60 mp	ML6420A3007
				30 mp	ML6420A3023
	**ML7420A**	**Működtető motor, 0/2...10V**			
		20 mm lökethossz, 600N	24 V AC	60 mp	ML7420A6009
				30 mp	ML7420A6017
	**ML6421**	**Működtető motor, 3-pontos**			
		20 mm lökethossz, 1800N	230 V AC	114 mp	ML6421A3013
	**ML7421**	**Működtető motor, 0/2...10V**			
		20 mm lökethossz, 1800N	24 V AC	114 mp	ML7421A3004
	**ML6425**	**Működtető motor, 3-pontos (rugóvisszatérítéssel)**			
		20 mm lökethossz, 600N, áramkimaradás esetén a rugó kienged	230 V AC	108 mp	ML6425A3014
			24 V AC		ML6425A3006
		20 mm lökethossz, 600N, áramkimaradás esetén a rugó behúz	230 V AC		ML6425B3021
			24 V AC		ML6425B3005
	**ML7425**	**Működtető motor, 0/2...10V (rugóvisszatérítéssel)**			
		20 mm lökethossz, 600N	24 V AC	108 mp	ML7425A6008
		20 mm lökethossz, 600N, áramkimaradás esetén a rugó behúz			ML7425B6007

Kizárólag DE szelephez

	Megnevezés		Méret		Cikkszám
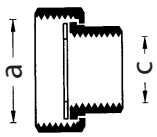	**ASV-CS-xx-I-F**	**Lapos tömítéses csatlakozó készlet**			
		• 1 db csavaranya • 1 db toldat • 1 db tömítés	DN15	a: G $1^{1}/_{8}$" c: G $^{1}/_{2}$"	ASV-CS-15-I-F
			DN20	a: G $1^{1}/_{4}$" c: G $^{3}/_{4}$"	ASV-CS-20-I-F
			DN25	a: G $1^{1}/_{2}$" c: G 1"	ASV-CS-25-I-F
			DN32	a: G 2 c: G $1^{1}/_{4}$"	ASV-CS-32-I-F
			DN40	a: G $2^{1}/_{4}$" c: G $1^{1}/_{2}$"	ASV-CS-40-I-F
			DN50	a: G $2^{3}/_{4}$" c: G 2"	ASV-CS-50-I-F

A kiegészítő termékek elnevezése

ASV	-CS	-15	-I	-F
Tartozékok és alkatrészek	Csatlakozó készlet	DN	Menet típusa	
ASV = Tartozékok és alkatrészek szelepekhez	CS = Csatlakozó készlet	15 20 25 32 40 50	I = Belső menetes	F = Lapos tömítés

DN	Megnevezés	Cikkszám
DN15	Csatlakozó készlet, DN15, belső menetes, lapos	ASV-CS-15-I-F
DN20	Csatlakozó készlet, DN20, belső menetes, lapos	ASV-CS-20-I-F
DN25	Csatlakozó készlet, DN25, belső menetes, lapos	ASV-CS-25-I-F
DN32	Csatlakozó készlet, DN32, belső menetes, lapos	ASV-CS-32-I-F
DN40	Csatlakozó készlet, DN40, belső menetes, lapos	ASV-CS-40-I-F
DN50	Csatlakozó készlet, DN50, belső menetes, lapos	ASV-CS-50-I-F

Alkatrészek

Áttekintés

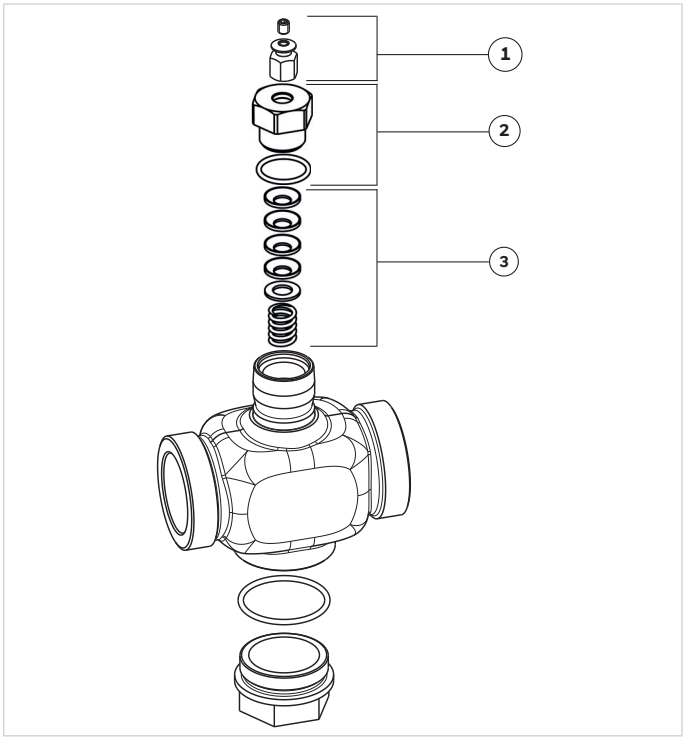

	Megnevezés	Méret	Cikkszám
1	**Tömszelence**		
		DN15 - DN50	ASV-SBA-1
2	**Tömítőanya**		
		DN15 - DN50	ASV-PN-7
3	**Tömítőgyűrű készlet**		
		DN15 - DN50	ASV-PAC-2

Az alkatrészek elnevezése

ASV	-SBA	-1
Tartozékok és alkatrészek	Tartalom	Típus
ASV = Tartozékok és alkatrészek szelepekhez	PAC = Tömítőgyűrű készlet PN = Tömítőanya SBA = Tömszelence	1 2 7

Gyártja a
Pittway Sàrl, Z.A., La Pièce 4,
1180 Rolle, Svájc

Telefonszám: 06 80 021 331
homecomfort.resideo.com/hu

This document contains proprietary information of Pittway Sàrl and its affiliated companies and is protected by copyright and other international laws.

Reproduction or improper use without specific written authorization of Pittway Sàrl is strictly forbidden.

© 2021 Resideo Technologies, Inc. Minden jog fenntartva.

A változtatás jogát fenntartjuk. HU0H-1773GE23 R0521